QSG_SHARP AQUOS V6/V6 plus

TINSXA030AFZZ

Size: 240 x 212 (mm)

FRONT

BACK

80 | Fold line | 80 | Fold line | 80

106

106

Fold line

SHARP

AQUOS V6 / AQUOS V6 plus

Model: SH-C03/SH-C04

Quick Start Guide

<Prohibited Actions>
- Do not charge handset while it is wet with water or other liquids (drinking water, sweat, sea water, etc.).
- Do not charge handset where exposed to water (bathroom, etc.).

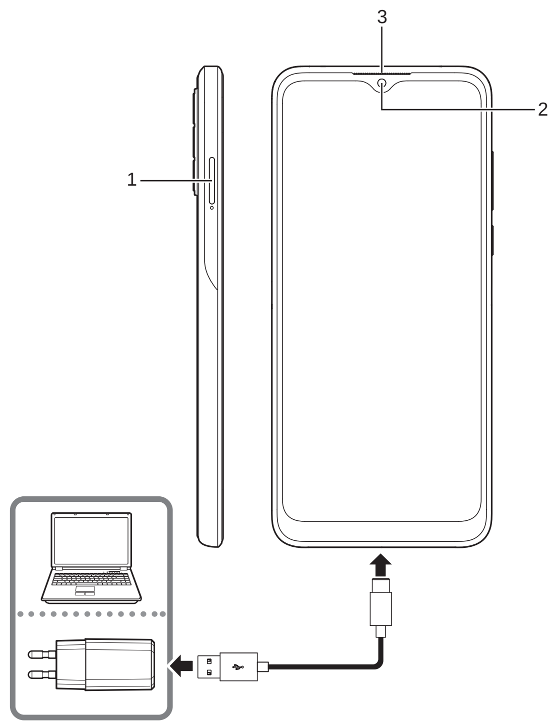

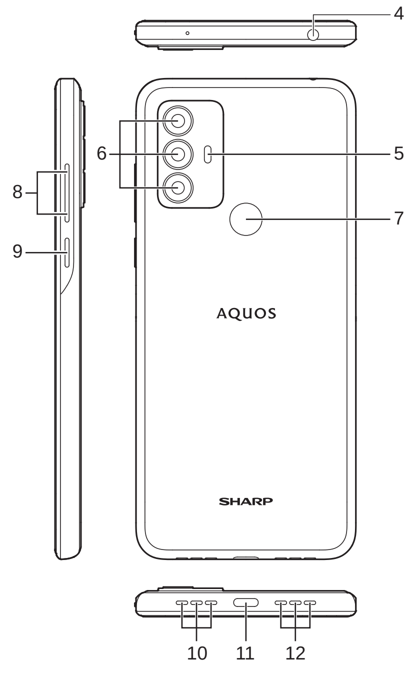

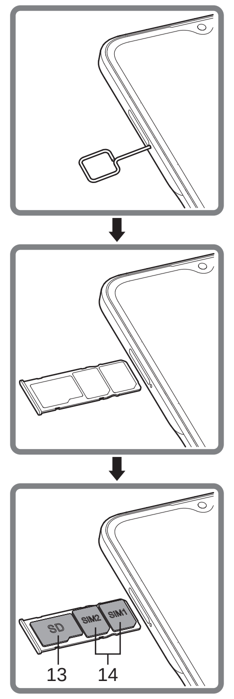

EN

Part Names

1. nanoSIM/microSD Tray
2. Front Camera
3. Earpiece or Earpiece/Speaker
4. 3.5mm Earphone Jack
5. Mobile Light
6. Rear Camera
7. Fingerprint Sensor
8. Volume Up/Down key
9. Power Key
10. Speaker
11. USB Type-C Connector
12. Microphone
13. microSD Card
14. nanoSIM Card

Note: It is recommended that you charge the battery for at least 30 minutes before starting up your device for the first time.

Important Information

Please read before proceeding

· DO NOT place sharp objects on top of the device, as they may scratch the screen.
· DO NOT drop your device or subject it to severe impacts.
Bending the body and pushing the display or keys with extreme force could damage the device.
· DO NOT use a pen or any sharp object to tap the screen.
· DO NOT expose the device to dirty or dusty environments.
· Use this device in the temperature range of 5 °C ~ 35 °C and humidity: 35% ~ 90%.
· Charge handset in ambient temperature 5 °C ~ 35 °C; Internal Battery may leak/overheat and performance may deteriorate outside this range.
· DO NOT place the device on an uneven or unstable surface.
· DO NOT insert any foreign objects into the device.
· DO NOT expose the device to strong magnetic or electrical field.
· DO NOT use or store this equipment in a place where it will be exposed to high temperatures, such as near an open flame or heat-emitting equipment.
· DO NOT use it or store it where fluids such as water can splash onto it.
· Only use accessories provided by the manufacturer.
· Disconnect the device from an electrical outlet and power off before cleaning the device.
· NEVER attempt to connect or disconnect the power adapter with wet hands.
· Clean the touch screen with a soft cloth. If needed, dampen the cloth slightly before cleaning.
Never use abrasives or cleaning solutions.
· DO NOT disassemble the device. Only a certified service technician should perform repair.
· Please check with your Local Authority or retailer for proper disposal of electronic products.
· For USB connection, users must use a USB 2.0 (or higher version) cable.
· The adapter shall be installed near the equipment and shall be easily accessible.
· The temperature of the device might increase while the CPU is busy handling resource consuming activities such as high resolution video decoding. The SW protection mechanism will ensure stop charging whenever the temperature is over the predefined threshold and prepare for shut down if necessary.
Please do not worry.
· Use a wireless hands-free system (headphone, headset) with a low power Bluetooth equipment.
· It is confirmed that the device has a low SAR.
· Keep your calls short or send a text message (SMS) instead.
This advice applies especially to children, adolescents and pregnant women.
· People having active medical implants should preferably keep the device at least 15 cm away from the implant.
· Actual available capacity of user storage and internal memory is less because of the operating system, software and other functions which utilize part of this capacity. The available capacity may change with software updates.
· The wet body must not be charged. The specified charger is not waterproof.
· Do not place the SIM Eject PIN where the young children can reach it so that they are not allowed to swallow it.
· Be especially careful with regard to the storage location of small parts such as the SIM/SD card and SIM Eject PIN.
· Make sure the local laws beforehand when you use the device in other countries because it is designed to use in Indonesia.
· Prevention of Hearing Loss.
To prevent hearing damage, do not listen at high volume levels for long periods.
· Changes or modifications to this product not authorized by the manufacturer could void the compliance and negate your authority to operate the product.

Safety Precautions for Battery Use

· The device battery can not be removed, please do not disassemble.
· There is the danger of explosion if disassemble by unauthorized personnel.
· Recycle or dispose used batteries according to the local regulations.

Road and Environmental Safety

· Turn off the device in areas with a potentially explosive atmosphere or where flammable objects exist such as gas stations, fuel depots, and chemical plants among others. Sparks from these areas could cause explosion or fire and result in injury or even death.
· Do not use hand-held devices while driving a vehicle. Use hands-free devices as an alternative.

Safety in Aircraft

Do not use the device on board an aircraft. The device's network signals may cause interference to the navigation system. As a safety measurement, it is prohibited to use devices on board in most countries.

Copyright Information

· Copyright© SHARP Corporation, 2012. All rights reserved.

· This product has an Android™ platform based on Linux, which can be expanded by a variety of JME-based application SW.
· Android is a trademark of Google LLC.
· microSD™ is a trademark of SD Card Association.
· USB Type-C™ is a trademark of USB Association.
· LTE is a trademark of ETSI
· All products use in this device and trademarks mentioned herein are trademarks or registered trademarks of their respective owners.

Intellectual Property Right Information

This product has an Android platform based on Linux, which can be expanded by a variety of Java-Script-based application SW.
The Bluetooth® word mark and logos are registered trademarks owned by Bluetooth SIG, Inc. and any use of such marks by SHARP Corporation is under license.

Wi-Fi®, the Wi-Fi CERTIFIED logo and the Wi-Fi logo are trademarks of Wi-Fi Alliance
All technologies and products used in this device are the intellectual property rights owned by individual owners.

Compliance Information

SAR Information

THIS MOBILE DEVICE MEETS GUIDELINES FOR EXPOSURE TO RADIO WAVES. Your mobile device is a radio transmitter and receiver. It is designed not to exceed the limits for exposure to radio waves recommended by international guidelines. These guidelines were developed by the independent scientific organization ICNIRP and include safety margins designed to assure the protection of all persons, regardless of age and health.
The exposure guidelines for mobile devices employ a unit of measurement known as the Specific Absorption Rate or SAR. The SAR limit stated in the ICNIRP guidelines is 2.0 W/kg averaged over 10 grams of tissue. Tests for SAR are conducted using standard operating positions with the device transmitting at its highest certified power level in all tested frequency bands. The actual SAR level of an operating device can be below the maximum value because the device is designed to use only the power required to reach the network. That amount changes depending on a number of factors such as how close you are to a network base station. The highest SAR value under the ICNIRP guidelines for use of the device at the ear is 1.126 W/kg (the measure distance of 0 mm) and at the body is 1.30 W/kg (the measure distance of 5 mm). Use of device accessories and enhancements may result in different SAR values. SAR values may vary depending on national reporting and testing requirements and the network band.

Maximum transmit power

GSM 900MHz: 31.6 dBm
GSM 1800MHz: 30.3 dBm
UMTS B1 (2100MHz): 25.5 dBm
UMTS B8 (900MHz): 25.3 dBm
LTE FDD B1/3/7/20/28 (2100/1800/2600/800/700MHz): 24 dBm
LTE FDD B8 (900MHz): 24.5 dBm
LTE TDD B38/40 (2600/2300MHz): 24 dBm
Bluetooth 2.4GHz band: 11.57 dBm
Bluetooth LE 2.4GHz band: -1.53 dBm
802.11 b/g/n 2.4GHz band: 17.66 dBm
NFC 13.56 MHz: -15.12 dBuA/m at 10m

Sales company: SHARP SINGAPORE ELECTRONICS CORPORATION PTE. LTD.
Address: 438B Alexandra Road, #06-02, Alexandra Technopark, Singapore 119968

Contents of Accessories

Charger	SIM Eject Pin	Quick Start Guide (This document)
USB cable	Headset	Warranty Card

SH-C03/SH-C04
MKG No. PMKG.08.01.2022

ID

Nama Bagian

1. Baki kartu nanoSIM dan microSD
2. Kamera Depan
3. Lubang Suara/Speaker
4. Terminal Earphone/Mikrofon
5. Lampu Ponsel
6. Kamera Belakang
7. Sensor Sidik Jari
8. Tombol Volume Atas/Bawah
9: Tombol Daya
10. Speaker
11. Soket Koneksi USB Type-C
12. Mikrofon
13. Kartu microSD
14. Kartu nanoSIM Card

Note: Anda disarankan mengisi daya baterai setidaknya selama 30 menit sebelum memulai perangkat Anda untuk pertama kali.

Petunjuk Penting Penggunaan dan Pemeliharaan

Harap dibaca sebelum menggunakan perangkat ini

· JANGAN menaruh benda tajam di atas perangkat, karena dapat merusak layar perangkat ini.
· JANGAN menjatuhkan perangkat di permukaan benda yang keras dan tajam. Menekan dengan tenaga berlebihan pada badan dan layar perangkat dapat merusak perangkat.
· JANGAN menggunakan pena atau benda tajam untuk mengoperasikan layar.
· JANGAN menaruh perangkat di tempat yang kotor dan berdebu.
· Gunakan perangkat ini dalam kisaran suhu 5 ° C ~ 35 ° C dan kelembaban: 35% ~ 90%.
· Isi daya perangkat pada suhu kisaran 5 ° C ~ 35 ° C; Jika melebihi kisaran suhu, baterai Internal dapat bocor atau panas dan kinerja dapat memburuk.
· JANGAN menempatkan perangkat di permukaan yang tidak rata atau tidak stabil.
· JANGAN memasukkan benda asing yang bukan peruntukannya ke dalam perangkat.
· JANGAN menaruh atau menyimpan perangkat ini di tempat yang akan terkena suhu tinggi, seperti di dekat api terbuka atau peralatan yang memancarkan panas.
· JANGAN menaruh atau menyimpan perangkat ini di dekat cairan atau cipratan cairan.
· Lihat label peringkat pada perangkat dan pastikan bahwa adaptor daya sesuai dengan peringkat.
· Gunakan hanya aksesori yang disediakan oleh pabrikan.
· Sebelum membersihkan perangkat, pastikan tidak sedang dalam proses pengisian daya atau tersambung dengan stopkontak.
· JANGAN PERNAH berusaha untuk menghubungkan atau memutuskan adaptor daya dengan tangan basah.
· Bersihkan layar sentuh dengan kain lembut. Jika perlu, basahi kain sedikit sebelum dibersihkan. Jangan menggunakan cairan kimia atau abrasive yang dapat merusak layar.
· JANGAN membongkar perangkat ini. Hanya teknisi layanan bersertifikat yang dapat melakukan perbaikan.
· Silakan hubungi otoritas setempat atau pengecer untuk pembuangan produk elektronik yang tepat.
· Untuk koneksi USB, pengguna harus menggunakan kabel USB 2.0 (atau versi yang lebih tinggi).
· Adaptor harus dipasang di dekat perangkat dan harus mudah diakses.
· Suhu perangkat mungkin meningkat ketika CPU sibuk menangani aktivitas yang menghabiskan sumber daya seperti decoding video resolusi tinggi. Mekanisme perlindungan SW akan memastikan berhenti mengisi setiap kali suhu melebihi ambang yang telah ditentukan dan bersiap untuk dimatikan jika perlu. Anda tidak perlu khawatir.
· Gunakan sistem bebas-genggam nirkabel (headphone, headset) dengan peralatan Bluetooth yang mempunyai daya radiasi rendah.
· Pastikan bahwa perangkat ini memiliki SAR/tingkat radiasi yang rendah.
· Untuk anak-anak dan ibu hamil disarankan untuk tidak menelpon dalam waktu yang lama dan disarankan menggunakan SMS atau layanan pesan lainnya.
· Gunakan perangkat ini pada saat kualitas sinyal bagus.
· Untuk pengguna yang sedang dalam perawatan medis dengan metode cangkok disarankan untuk menggunakan perangkat ini dalam jarak 15 cm.
· Kapasitas penyimpanan aktual yang tersedia dan memori internal terlihat berkurang dikarenakan sistem operasi, perangkat lunak, dan fungsi lain menggunakan sebagian kapasitas penyimpanan aktual. Kapasitas yang tersedia dapat berubah sesuai dengan pembaruan perangkat lunak.
· Pada saat perangkat basah tidak diperbolehkan untuk diisi daya. Pengisi daya yang disediakan perangkat tidak tahan air.
· Level keamanan pengenalan wajah lebih rendah dibandingkan metode penguncian layar lainnya (Pola, PIN, Sandi, dll.)
· Jangan letakkan Ejektor Kartu SIM di tempat yang dapat dijangkau oleh anak kecil agar tidak tertelan oleh mereka.
· Berhati-hatilah saat menyimpan komponen-komponen kecil seperti kartu SIM/SD dan Ejektor Kartu SIM.
· Harap untuk memastikan dengan undang-undang setempat terlebih dahulu pada saat Anda menggunakan perangkat di negara lain karena perangkat ini dirancang untuk digunakan di Indonesia
· Pencegahan Gangguan Pendengaran.
Untuk mencegah kerusakan pendengaran, jangan mendengarkan pada tingkat volume tinggi dalam waktu lama.
· Perubahan atau modifikasi pada produk ini yang tidak diizinkan oleh produsen dapat membatalkan kepatuhan dan meniadakan wewenang Anda untuk mengoperasikan produk.

Peringatan Keselamatan untuk Penggunaan Baterai

· Baterai dalam perangkat ini tidak dapat dilepas, mohon untuk tidak dibongkar.
· Resiko ledakan dapat terjadi jika dilepas oleh orang yang bukan teknisi ahli.
· Daur ulang atau penghancuran baterai bekas, harus sesuai dengan peraturan pemerintah.

Keamanan dan Keselamatan di Jalan dan Lingkungan

· Matikan perangkat di tempat yang berpotensi ledakan atau di mana ada benda yang mudah terbakar seperti di pompa bensin, depot bahan bakar, dan pabrik kimia. Pemakaian di lokasi tersebut dapat memicu terjadinya ledakan atau kebakaran yang dapat membahayakan keselamatan jiwa manusia.
· Jangan menggunakan perangkat saat mengendarai kendaraan. Gunakan perangkat bebas genggam atau hands-free sebagai alternatif.

Keamanan dan Keselamatan di Penerbangan

Jangan menggunakan perangkat dalam penerbangan. Sinyal dari perangkat dapat mengganggu sistem navigasi. Secara umum dilarang menggunakan perangkat selama dalam penerbangan di seluruh dunia.

Informasi Hak Cipta

· Hak Cipta © SHARP Corporation, 2012. Hak cipta dilindungi undang-undang.

· Produk ini memiliki platform Android ™ berbasis Linux, yang dapat diperluas dengan beragam aplikasi SW berbasis JME.
· Android adalah merek dagang dari Google LLC.
· microSD ™ adalah merek dagang dari SD Card Association.
· USB Type-C™ adalah merk dagang dari USB Association.
· LTE adalah merek dagang dari ETSI
· Semua produk yang digunakan dalam perangkat ini dan merek dagang yang disebutkan di sini adalah merek dagang atau merek dagang terdaftar dari pemiliknya masing-masing.

Informasi Hak kekayaan Intelektual

Semua teknologi dan produk yang ada di dalam perangkat ini merupakan hak cipta dari pemegang hak cipta asli.
Produk ini memiliki platform Android berbasis Linux, yang dapat diperluas dengan berbagai aplikasi berbasis Java-Script SW.
Tanda kata dan logo Bluetooth® adalah merek dagang terdaftar yang dimiliki oleh Bluetooth SIG, Inc. dan segala penggunaan merek tersebut oleh SHARP Corporation berdasarkan lisensi.

Wi-Fi®, logo CERTIFIED Wi-Fi, dan logo Wi-Fi adalah merek dagang dari Wi-Fi Alliance.
Semua teknologi dan produk yang digunakan dalam perangkat ini adalah hak kekayaan intelektual yang dimiliki oleh masing-masing pemilik.

Informasi Kepatuhan

Informasi SAR - Specific Absorption Rate

PERANGKAT SELULER INI TELAH MEMENUHI STANDAR INTERNASIONAL UNTUK SEBARAN GELOMBANG RADIO. Perangkat seluler Anda adalah pemancar dan penerima radio. Perangkat ini dirancang untuk tidak melebihi batas paparan gelombang radio yang direkomendasikan oleh pedoman internasional. Pedoman ini dikembangkan oleh organisasi ilmiah independen ICNIRP dan mencakup margin keselamatan yang dirancang untuk memastikan perlindungan semua orang, tanpa memandang usia dan kesehatan.
Pedoman pemaparan untuk perangkat seluler menggunakan unit pengukuran yang dikenal sebagai Angka Absorpsi Spesifik atau SAR. Batas SAR yang dinyatakan dalam pedoman ICNRIP adalah 2,0 W/kg atau setara dengan lebih dari 10 gram jaringan. Pengujian SAR dilakukan menggunakan posisi pengoperasian standar dengan pemancaran perangkat pada level daya tertinggi yang disertifikasi di semua pita frekuensi yang diuji. Level SAR aktual pada perangkat yang beroperasi dapat di bawah nilai maksimum karena perangkat dirancang hanya menggunakan daya yang diperlukan untuk mencapai jaringan. Jumlah itu berubah tergantung pada sejumlah faktor seperti seberapa dekat Anda dengan stasiun pangkalan jaringan. Nilai SAR tertinggi berdasarkan pedoman ICNIRP untuk penggunaan perangkat di telinga adalah 1,126 W/kg (jarak pengukuran 0 mm) dan pada tubuh adalah 1,30 W/kg (jarak pengukuran 5 mm). Penggunaan aksesori dan perangkat tambahan dapat menghasilkan nilai SAR yang berbeda. Nilai SAR dapat bervariasi tergantung pada persyaratan pelaporan dan pengujian nasional dan pita jaringan.

Daya Pancar Maksimum

GSM 900MHz: 31,6 dBm
GSM 1800MHz: 30,3 dBm
UMTS B1 (2100MHz): 25,5 dBm
UMTS B8 (900MHz): 25,3 dBm
LTE FDD B1/3/7/20/28 (2100/1800/2600/800/700MHz): 24 dBm
LTE FDD B8 (900MHz): 24,5 dBm
LTE TDD B38/40 (2600/2300MHz): 24 dBm
Bluetooth 2,4GHz band: 11,57 dBm
Bluetooth LE 2,4GHz band: -1,53 dBm
802.11 b/g/n 2,4GHz band: 17,66 dBm
NFC 13,56 MHz: -15,12 dBuA/m di 10m

Perusahaan penjualan: SHARP SINGAPORE ELECTRONICS CORPORATION PTE. LTD.
Alamat: 438B Alexandra Road, #06-02, Alexandra Technopark, Singapore 119968

Isi Aksesoris

Pengisi Daya	Pin Pelepas SIM	Petunjuk Penting Penggunaan (Dokumen ini)
Kabel USB	Headset	Kartu Garansi

SH-C03/SH-C04
MKG No. PMKG.08.01.2022

HEVC Advance™
Covered by patents at patentlist.accessadvance.com